Կտրվածք 1-1

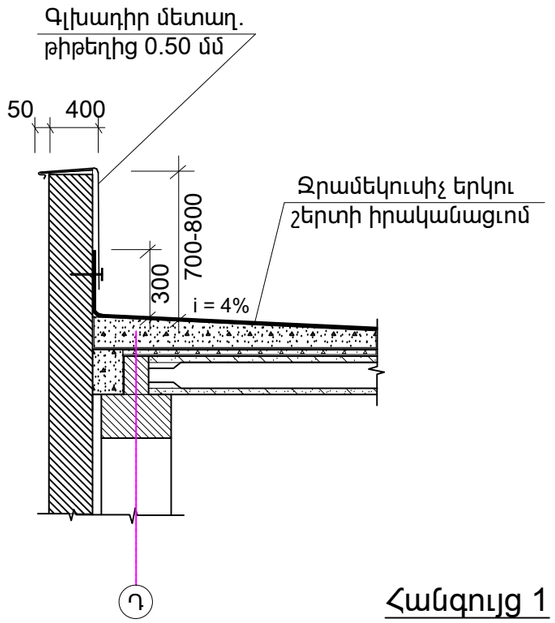

Կտրվածք 2-2

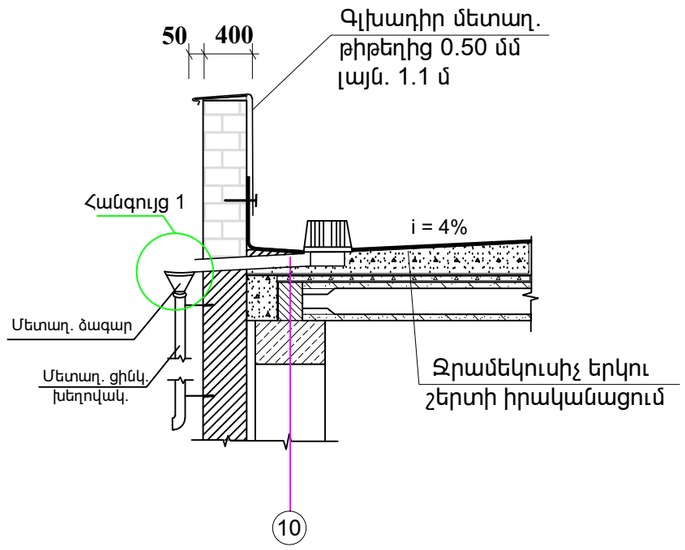

Հարթ տանիքի իրականացում

N/N	Աշխատանքի անվանումը	Չափ. միավ.	Քանակը
	Քանդման աշխատանքներ		
1.	Մետաղական թիթեղից գլխադիրների ապամոնտաժում	գծմ/մ^2	105/73.5
2.	Զրամեկուսիչ ծածկույթի քանդում	մ^2	500.0
3.	Ց/ավազե հարթաշերտի քանդում 30-50 մմ	մ^2	470.0
4.	Ջագարների և խողովակների ապամոնտաժում	գծմ	9.0
	Իրականացվող աշխատանքներ		
5.	Խարամի շերտ 150 մմ	մ^3	67.5
6.	Ց/ավազե հարթաշերտի իրականացում 50 մմ	մ^2	470.0
7.	Զրամեկուսիչ շերտի իրական. 2 շերտ (իզոգամ, վերին շերտը ֆոլգայ.)	մ^2	500.0
8.	Զրահեռացման ծագարներ (պլաստմասե)	հատ	4
9.	Գլխադիրների տեղադրում ցինկապատ թիթեղից 0.5 մմ; լայն. 0.5մ	գծմ/մ^2	106/53
10.	Պարապետի վթարված հատված. վերանորոգում ց/ավ հարթաշերտ.	մ^2	23.0
11.	Ցինկապատ ջրահեռ. խող. h 7.3 մ Φ 108	Կոմպլեկտ	4
12.	Ցինկապատ ջրահեռ. կիսակլոր խողով. L 700 մմ Φ 108 ; 4 հատ	գծմ	2.8

Հանգույց 1

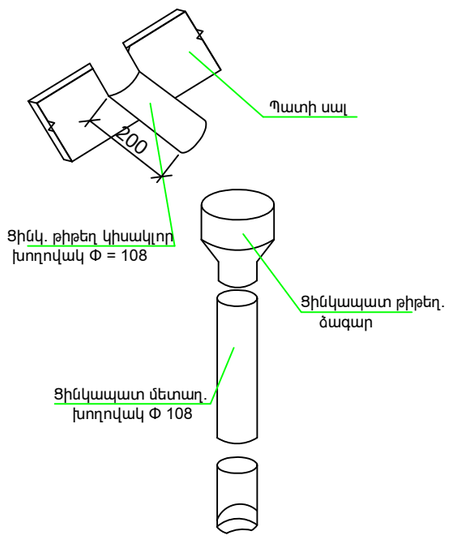

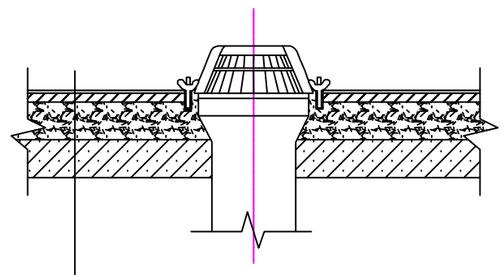

Զրամեկուսիչ երկու շերտի
Ց/ա հարթ. շերտ 50 մմ
Զերմամեկուսիչ շերտ (խարամ) 150 մմ
Գոյ. ունեցող ծածկի սալ

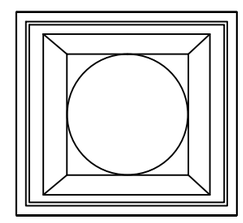

Ուշադրություն

Նոր խարամի շերտը իրականացնել գոյություն ունեցող խարամի շերտի վրա:

Ծանոթություն

Ջագարների և օդափոխության բլոկների շուրջ 1 քմ իրականացնալ իզոգամի 2 շերտ, պարապետի վրա բարձրացող հատվածը նույնպես իրականացել 2 շերտ իզոգամով՝ վերևի շերտը ֆոլգայապատ:

			Հայաստանի Հանրապետության քննչական կոմիտեին հանձնված՝ Երևան քաղաքի Գարեգին Նժդեհի 27 հասցեում գտնվող մասնաշենքի վերակառուցման նախագիծ		
ՏՆՕՐԵՆ	Ն. ՍԱՐԳՍՅԱՆ				
ԳԱՐՏԱՐԱՊԵՏ	Ն. ՍԱՐԳՍՅԱՆ		ԳԱՐՏԱՐԱՊԵՏԱՇԻՆԱՐԱԿԱՆ ՄԱՍ	ՓՈՒԼ	ԹԵՐԹ	ԹԵՐԹԵՐ
				ԱՆ	ՃՇ-38	42
			ՏԱՆԻՔԻ ՀԱՆԳՈՒՅՑՆԵՐ , ԿՏՐՎԱԾՔՆԵՐ	«ՍԱՐԳԻՍ ԵՎ ՄԱՐԻԱՆՆԱ» ՍՊԸ		